ドアノブ取付

1セット　ー　ドアノブ

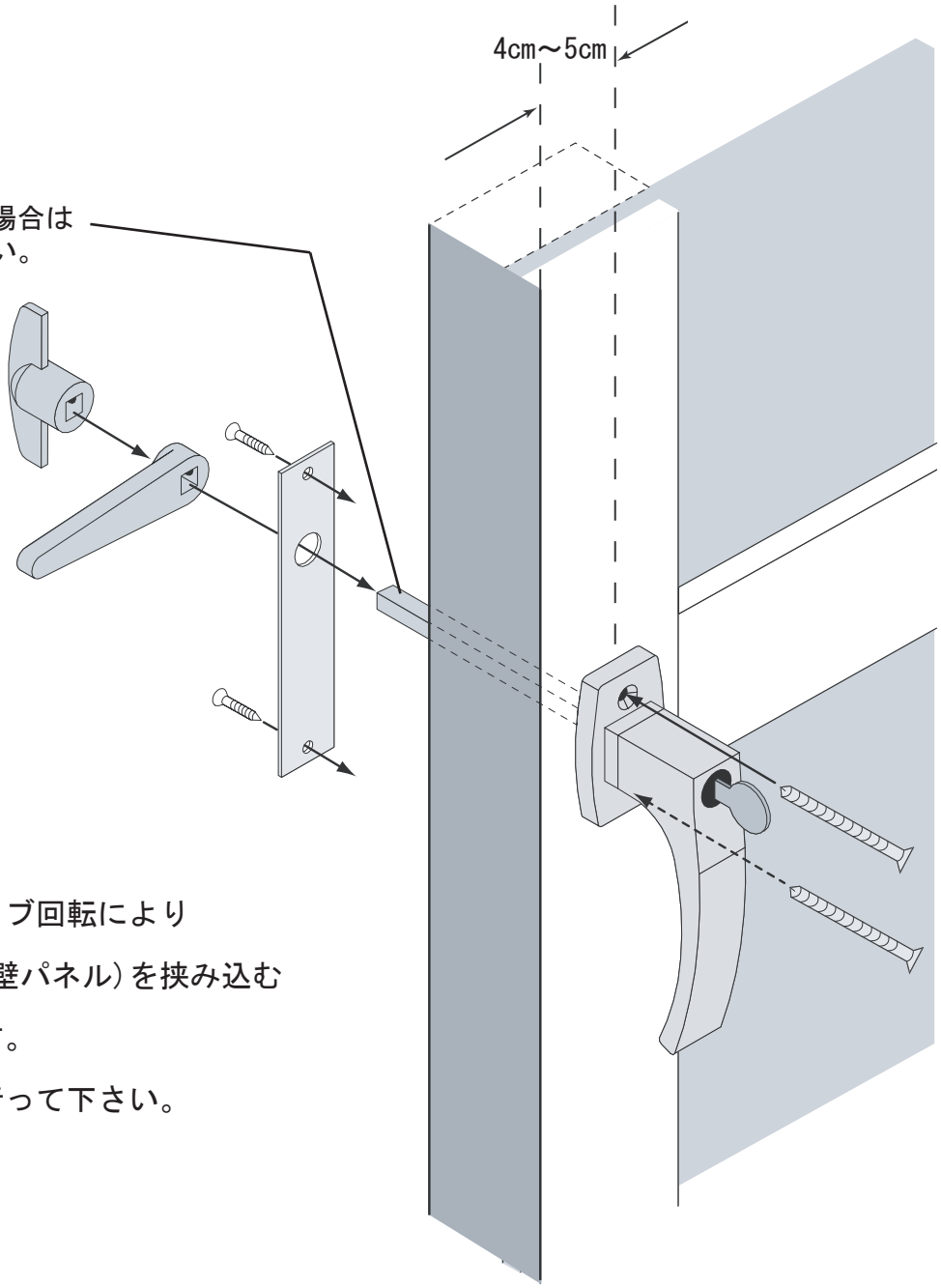

本ドアノブはレバーノブ回転により

反対側のドア（又は外壁パネル）を挟み込む

タイプのドアノブです。

図に従い取り付けを行って下さい。